辦公桌
Model: **AK-MB-06**

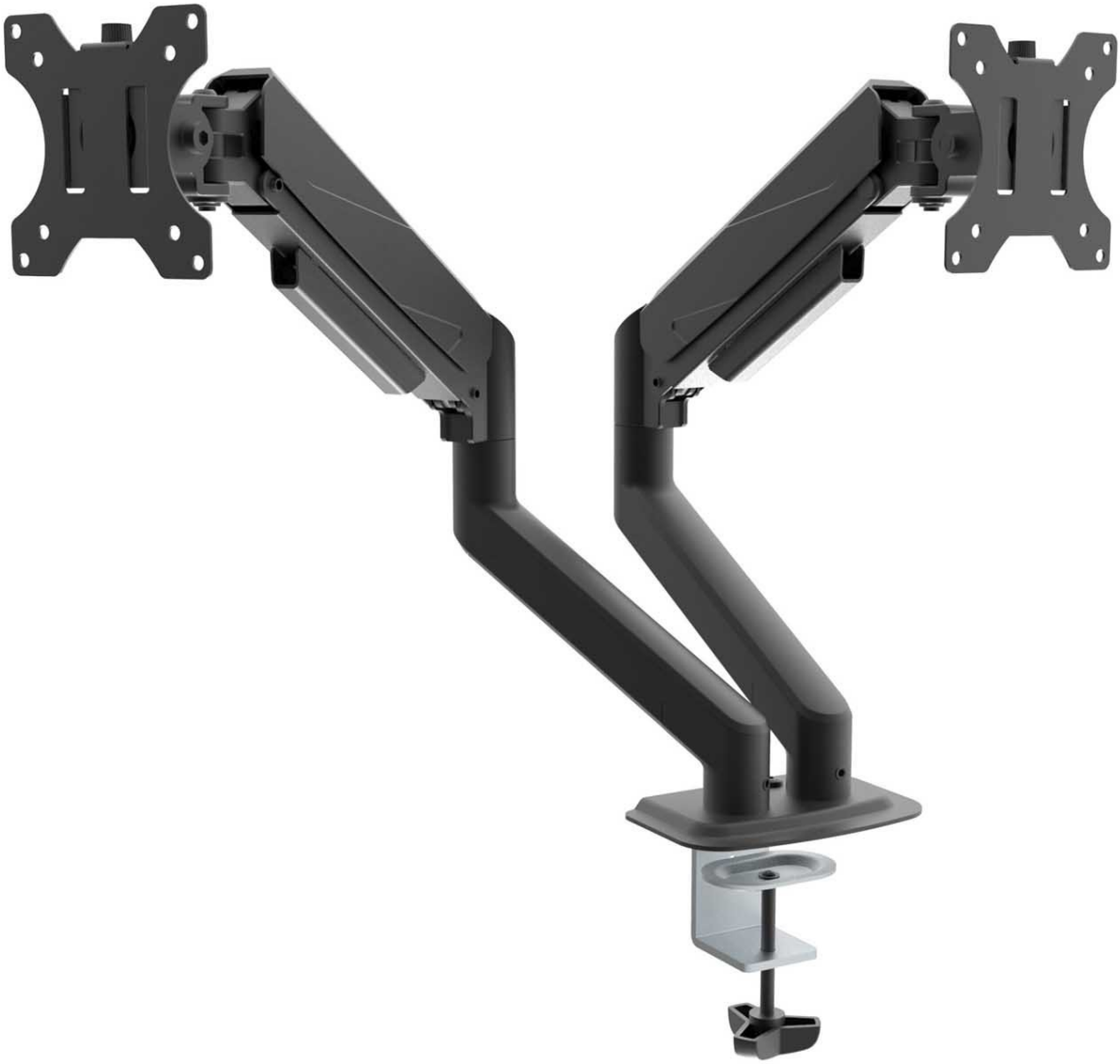

产品型号	AK-MB-06
产品类型	辦公桌
VESA 标准	100x100 mm, 75x75 mm
旋转	360°
倾角	+90° / -45°
最大負載	2x 10 kg
PIVOT 功能	是
螢幕尺寸	15" - 32"
颜色	黑色
包装尺寸（长 x 宽x高）	400 x 250 x 250 mm
净重	3.4 kg
毛重	3.9 kg
编码	5901720139771
保证	24 个月

描述

Akyga® AK-MB-06 雙臂氣體監視器固定座是結合功能性與優雅設計的先進解決方案。它是嚴苛工作環境的理想選擇。由於有兩個獨立的支架臂，因此可安裝兩個螢幕，每個螢幕的最大尺寸可達 32 吋，讓工作站的配置更具彈性。氣彈簧系統可確保順暢、精確地調整每部顯示器的位置，大幅提升使用者的舒適度。

通用 VESA 顯示器安裝系統

AK-MB-06 顯示器安裝座配備通用 VESA 安裝系統，可輕鬆安裝孔距為 **100x100 mm** 或 **75x75 mm** 的顯示器。因此，此固定座可相容市面上大部分的現代顯示器。此外，直接安裝在桌上可確保設計的穩定性和耐用性，這對於設備的安全和長期使用至關重要。

彈性與便利性

桌上型固定座具有極佳的靈活性，這全歸功於其氣彈簧雙臂。每個支撐臂都可獨立調整傾斜角度、高度和旋轉，讓螢幕定位更完美，滿足個人需求。**PIVOT** 功能可讓您輕鬆地將顯示器的方向從橫向切換成直向，以增加在各種工作情境中的多樣性與舒適性。

風格與製造品質

螢幕固定座結合了現代化的設計與堅固的做工。採用高品質材料製造，確保耐用性與穩定性，而美觀的設計則完美融入任何現代辦公空間。內建的電線管理系統能有效消除雜亂和纏繞的電線，讓您的工作站呈現整潔專業的外觀。

用途廣泛

AK-MB-06 固定座非常適合各種工作環境，從辦公室到聯合辦公空間和設計工作室。在家庭辦公室，它可讓您有效率地使用兩台顯示器，改善人體工學與工作空間組織。在合作空間中，彈性與節省空間是不可或缺的，雙臂可讓不同使用者舒適地設定顯示器。專業人士和創意人士都會喜歡螢幕配置的彈性，在處理複雜的專案時可提高生產力AK-MB-06支架的多樣性與功能性，可大幅改善各種環境下的舒適度與工作空間組織。